DICHIARAZIONE DI PRESTAZIONE
Nr. A085-I

1) Codice identificazione: **DISPOSITIVO ANTIPANICO EXUS LP**

2) Numero identificazione: 4204302.001 KIT EXUS LP A per porte PROGET

3) Uso del prodotto: Maniglione antipanico per uscite di sicurezza idoneo per anta passiva di porte a due ante con dimensioni fino 1350x2880mm/anta , di massa fino 300kg/anta, montata su cerniere o perni, con tenuta al fuoco fino $EI_2$120 - REI120 e tenuta al fumo. Sporgenza della barra 125mm.

4) Produttore: NINZ S.p.A. - corso Trento 2/A
I-38061 ALA (TN) www.ninz.it
tel. +39 0464 678300 - fax +39 0464 679025

5) Mandatario: -

6) Sist. controllo prestaz.: sistema 1

7) Norma armonizzata: EN 1125:2008

8) Organismo notificato: ICIM S.p.A. N.B. nr. 0425 ha rilasciato l'attestato di conformità del controllo della produzione in fabbrica nr. 0425 CPD 1228.

9) Prestazioni dichiarate:

Caratteristiche essenziali	Prestazione-grado	Paragrafo EN 1125
Categoria di impiego	3 - molto frequente	7.1
Durabilità	7 - 200.000 cicli	7.2
Massa della porta	7 - oltre 200kg	7.3
Idoneità per porte tagliafuoco/antifumo	B - idoneo	7.4
Sicurezza per le persone	1 - per vie di esodo	7.5
Resistenza alla corrosione	3 - 96 h (alta resist.)	7.6
Sicurezza per i beni	2 - 1000N	7.7
Sporgenza della barra orizzontale	1 - fino a 150mm	7.8
Tipo di azionamento della barra orizz.	A - barra a spinta	7.9
Campo di applicazione della porta	A - porta 1 o 2 ante	7.10
Sostanze pericolose	conforme	ZA

10) I maniglioni antipanico di cui ai punti 1 e 2 sono conformi alle prestazioni dichiarate al punto 9. Si rilascia la presente dichiarazione di prestazione sotto la responsabilità esclusiva del fabbricante di cui al punto 4.

Firmato a nome e per conto del produttore:

Ninz Karl
legale rappresentante NINZ S.p.A.

LIBRETTO D'INSTALLAZIONE, USO E MANUTENZIONE

A085-I
5001182/1 - 08/13

SIMBOLI UTILIZZATI

CAUTELA
Segnala un pericolo per le persone e il materiale. L'inosservanza delle avvertenze contrassegnate da questo simbolo può avere conseguenze gravi come infortuni e danni al materiale.

ATTENZIONE
Segnala un pericolo di danno al materiale. L'inosservanza delle avvertenze contrassegnate da questo simbolo può avere come conseguenza danni materiale.

NOTA
Avvertenze di carattere tecnico di particolare importanza.

DESCRIZIONE DEL PRODOTTO
Maniglione antipanico per anta passiva di porte a due ante posizionate in uscite di sicurezza e azionato mediante barra a spinta. Composto da comandi in acciaio zincato, carter e bracci in plastica nera, barra di azionamento in alluminio anodizzato ed inoltre controserratura antipanico, aste verticali, dispositivo superiore, riscontro per dispositivo e boccola a pavimento.

FUNZIONAMENTO
Il maniglione antipanico EXUS LP A è sempre utilizzato in abbinamento ad un secondo EXUS LP applicato sull'anta attiva, pertanto non prevede comandi di apertura dall'esterno.
Dal lato a spingere l'apertura è sempre possibile agendo sulla barra orizzontale che fa arretrare le aste verticali e nello stesso tempo spinge indietro lo scrocco della serratura dell'anta attiva, liberando così entrambe le ante.

AVVERTENZE
Il maniglione antipanico EXUS azionato mediante una barra orizzontale è destinato per l'uso su porte installate sulle uscite di sicurezza dove si possa prevedere una situazione di panico.
Le caratteristiche di sicurezza per le persone di questo prodotto sono di importanza fondamentale ai fini della sua conformità alla EN 1125. Non sono ammesse modifiche di nessun tipo, fatta eccezione per quelle che sono descritte in queste istruzioni.

Se la porta PROGET non è predisposta per l'applicazione del maniglione antipanico oppure un maniglione antipanico già applicato è da sostituire per guasto o per assenza della certificazione CE, allora devono essere sostituiti tutti i componenti interessati seguendo le presenti istruzioni e gli schemi disegnati.

RACCOMANDAZIONI
Perché il maniglione antipanico possa fornire un grado elevato di sicurezza per le persone e un'adeguata sicurezza per le cose, esso va installato solo su porte e telai in buone condizioni. Pertanto la porta deve essere controllata per assicurarsi che sia montata in modo corretto e non incontri alcun ostacolo nel movimento.
Porre attenzione affinché eventuali guarnizioni di tenuta montate sulla porta non impediscano il corretto funzionamento del maniglione antipanico.
È indispensabile controllare che ciascuna anta si apra quando viene azionato il relativo maniglione antipanico e che le ante si aprano liberamente anche azionando i due maniglioni contemporaneamente.
Durante l'installazione si devono seguire scrupolosamente le istruzioni di fissaggio riportate nel presente documento. A completamento dei lavori, l'installatore dovrà consegnare detto documento al titolare dell'attività.
La barra deve essere installata in modo tale da fornire la massima lunghezza utile.
Per il bloccaggio della porta in posizione di chiusura non si devono montare dispositivi diversi da quelli specificati nel presente documento. Ciò non preclude l'installazione di dispositivi di chiusura automatica.
Il maniglione antipanico EXUS è progettato anche per l'installazione su porte metalliche con interno in alveolare.
Nel caso in cui per riportare la porta in posizione di chiusura si debba usare un chiudiporta, si deve porre attenzione a non intralciare l'uso del passo di apertura ai bambini, agli anziani e agli infermi.
Sul lato interno della porta immediatamente sopra la barra d'azionamento deve essere posto un pittogramma (freccia).
Tutti i componenti forniti e descritti devono essere posizionati e montati in conformità al presente documento.

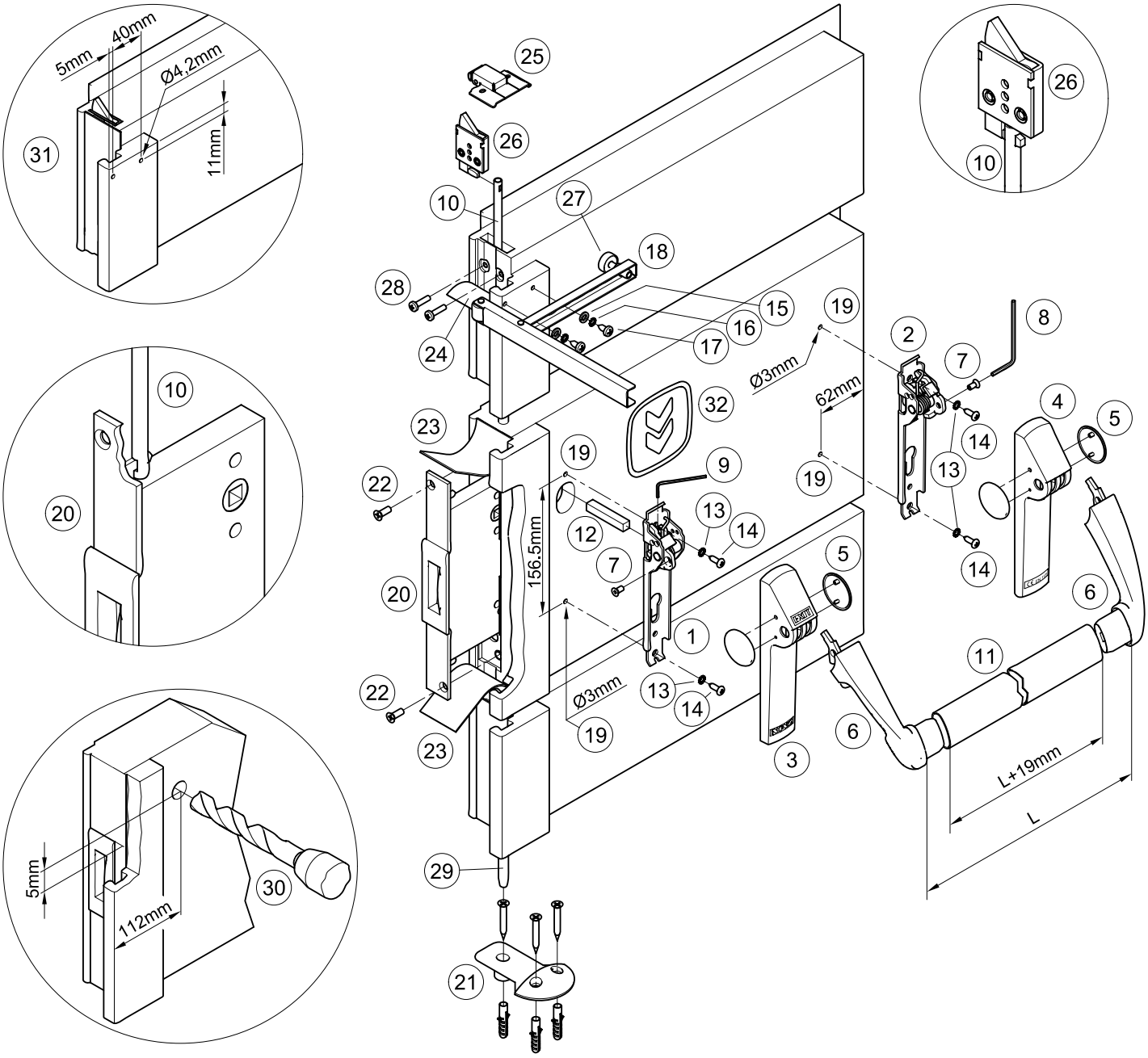

CONTENUTO DELLA CONFEZIONE MANIGLIONE KIT EXUS LP A

posizione	pz	descrizione
1, 2	01	Assieme meccanismo Twist/Exus
3, 4, 5	01	Confezione carter Twist/Exus LP con tappi
6	01	Confezione coppia di bracci-leva Exus LP
7	02	Vite M5x10mm con cava esagonale
8	01	Chiave esagonale S3
9	01	Chiave esagonale S2
11	01	Barra d'azionamento in alluminio anodizzato
12	01	Perno quadro 9x9x52mm
13	04	Rondella dentellata

posizione	pz	descrizione
14	04	Vite autofilettante a testa cilindrica Ø4,8x16mm
15	02	Rondella
16	02	Rondella dentellata
17	02	Vite autofilettante a testa cilindrica Ø5,5x13mm
18, 27	01	Braccetto accompagnatore
20	01	Controserratura antipanico
21	01	Boccola per pavimento Proget + 3 tasselli e viti
26, 28	01	Dispositivo superiore a scrocco + viti
32	01	Pittogramma adesivo (freccia verde)
-	01	Dima di foratura A034
-	01	Istruzione posa maniglione Kit Exus LP A Proget

Si ricorda che il DM del 03 novembre 2004 all'art. 4, prescrive che l'installatore è tenuto a redigere, sottoscrivere e consegnare al titolare dell'attività una dichiarazione di corretta installazione con esplicito riferimento alle indicazioni fornite dal produttore del dispositivo per uscite di emergenza.

N.B. prima di montare il maniglione antipanico l'anta deve essere adattata seguendo le istruzioni.

ATTREZZI DA UTILIZZARE

Cacciavite a croce media grandezza o avvitatore elettrico, trapano elettrico, punte per acciaio Ø3mm, Ø4,2mm e Ø20mm, seghetto per alluminio.

IMPORTANTE

- Il montaggio deve essere effettuato da personale qualificato seguendo e rispettando tutte le indicazioni di seguito riportate.
- Per la corretta installazione è necessario montare tutti i componenti in dotazione comprese le rondelle dentellate.
- Non sono ammesse modifiche rispetto a quanto indicato, ne è ammesso utilizzare componenti diversi da quelli indicati nel contenuto della confezione.
- Il maniglione antipanico Exus LP A, proprio per la sua funzione, deve essere montato sul lato a spingere dell'anta passiva ed anche l'anta attiva deve essere dotata di maniglione antipanico Exus LP.
- Prima di procedere al montaggio, controllare il contenuto della confezione che tutto corrisponda.
- Non sono ammesse configurazioni di installazione diverse da quelle previste nel prospetto a pag. 2/4.

INSTALLAZIONE

- Per facilitare le operazioni si consiglia di mettere l'anta passiva (secondaria) in piano su due cavalletti (operazione non obbligatoria).
- Smontare prima tutti gli eventuali componenti di maniglie o maniglioni presenti.
- Smontare la controserratura (20) presente svitando le due viti (22) frontali, nel caso di porte tagliafuoco staccare prima la guarnizione termoespandente (23) incollata sopra le viti di fissaggio.
- Smontare il dispositivo superiore a scrocco (26) presente, svitando le due viti (28) frontali, nel caso di porte tagliafuoco staccare prima la guarnizione termoespandente (24) incollata sopra le viti di fissaggio. Il dispositivo deve essere sfilato dal montante centrale trascinando con se anche l'asta di collegamento superiore (10).
- Applicare il nuovo dispositivo superiore a scrocco (26) presente nel KIT, portare l'asta (10) ed il dispositivo (26) nella giusta posizione e riavvitare il tutto con le due viti M5x20mm (28).
- Applicare la nuova controserratura antipanico (20) facendo attenzione a centrare l'asola dell'asta inferiore e di quella superiore. L'operazione è da svolgere con molta cautela, facendo attenzione a non rovinare o spostare eventuali componenti presenti all'interno della sede controserratura. Attenzione: il quadro sulla serratura deve essere rivolto verso l'alto della porta, riutilizzare per il fissaggio le due viti M6x16mm (22). Verificare che le due aste siano agganciate e che abbiano corsa libera.
- Nel caso di porte tagliafuoco incollare nuovamente la guarnizione termoespandente (23 e 24) se necessario utilizzando del silicone comune e rimontare correttamente l'anta sul telaio.
- Se non già installata, applicare la boccola per pavimento (21) fissandola con le relative viti e tasselli secondo le istruzioni di posa della porta.
- Procedere quindi al montaggio del maniglione e nel caso di mancanza del foro per il passaggio del perno quadro (12), forare la lamiera dell'anta, dal lato a spingere della porta, con punta Ø20mm, rispettando la posizione indicata nella figura (30).
- Realizzare i fori (19) con punta Ø3mm utilizzando la dima in dotazione e rispettando il livello. Forare in ogni caso anche il rinforzo interno.
- Inserire il perno quadro (12) sul meccanismo di comando (1) fino a sfiorare la molla, bloccandolo mediante il grano filettato utilizzando la chiave esagonale S2 (9).
- Avvicinare il meccanismo (1), centrando correttamente il perno quadro (12) nel foro della controserratura (20), andare in appoggio alla lamiera dell'anta, fissare con le autofilettanti Ø4,8x16mm (14) e relative rondelle dentellate (13).
- Fissare il meccanismo (2) del maniglione dal lato cerniere con le viti autofilettanti Ø4,8x16mm (14) e relative rondelle dentellate (13).
- Infilare il carter in plastica con dicitura "EXIT" (3) sul meccanismo di comando (1), l'altro (4) sul meccanismo lato cerniere (2), agganciandoli manualmente.
- Applicare i bracci-leva (6) bloccandoli con le apposite viti (7), serrandole fortemente utilizzando la chiave S3 (8) in dotazione.
- Prendere la corretta misura "L" e tagliare la barra in alluminio (11) aggiungendo 19mm, togliere le bave dalla barra. Smontare un braccio/leva, infilare la barra e rifissare il tutto.
- Applicare i tappi (5).
- Nel caso di mancanza, realizzare i due fori (31) con punta Ø4,2mm a 11mm dal filo superiore del montante centrale e distanti fra di loro 40mm, il primo foro va fatto a 5mm dal bordo laterale, come previsto dal disegno.
- Applicare il braccetto accompagnatore (18) come da disegno, fissandolo con le due viti autofilettanti Ø5,5x13mm (17) e relative rondelle (15 e 16).
- Regolare il distanziale in gomma (27) in modo che appoggi correttamente sull'anta.
- Regolare la posizione del braccetto accompagnatore in modo tale che agendo sul maniglione dell'anta passiva, l'anta attiva venga spinta quel tanto sufficiente da assicurare la corretta sequenza di chiusura delle due ante (anta attiva trattenuta in posizione di attesa dal regolatore di chiusura).
- Azionare il maniglione Exus LP A in qualsiasi punto della barra orizzontale, controllando che avvenga la completa fuoriuscita del controscrocco e il completo arretramento del dispositivo superiore a scrocco (26) nonché dell'asta inferiore (29). Eseguire le verifiche sia a porta aperta che a porta chiusa. Nel caso di porte tagliafuoco controllare che la sequenza di autochiusura delle due ante avvenga correttamente.
- Applicare sul lato interno della porta, immediatamente sopra la barra d'azionamento, il pittogramma (32) costituito dalla freccia verde.
- Infine misurare con un dinamometro la forza necessaria da applicare sulla barra orizzontale del maniglione Exus LP A per liberare l'anta passiva dallo scrocco della serratura e dagli agganci superiori ed inferiori. Registrare le forze rilevate sul presente documento.

USO

- Accertarsi che l'anta si apra sempre facilmente.
- Evitare sforzi inutili e manomissioni sul maniglione.
- Proteggere il maniglione da agenti atmosferici esterni.
- Evitare qualsiasi impedimento che possa ostacolare la corsa della barra.
- Non verniciare la controserratura antipanico, né il dispositivo superiore a scrocco, né il puntale dell'asta inferiore e la guida relativa.
- Usare correttamente la barra, non tirandola all'incontrario.
- Provvedere immediatamente alla sostituzione di parti danneggiate o non funzionanti.

MANUTENZIONE

Per garantire l'idoneità d'uso secondo la normativa è necessario effettuare i seguenti controlli di manutenzione ordinaria ad intervalli non maggiori di un mese:

- Verificare che tutti i componenti montati siano corrispondenti a quelli elencati nelle presenti istruzioni e che non siano stati aggiunti sulla porta dispositivi di bloccaggio non previsti nell'installazione originale.
- Ispezionare e attivare il maniglione antipanico per verificare che tutti i componenti siano in condizioni operative soddisfacenti.
- Utilizzando un dinamometro verificare che le forze di apertura non siano cambiate significativamente dalle forze registrate nel momento dell'installazione originale.
- Controllare l'adeguato bloccaggio di tutte le viti e fissare bene quelle eventualmente allentate.
- Azionare il maniglione antipanico spingendo a fondo e in qualsiasi punto la barra orizzontale così da verificare che il controscrocco della serratura sia uscito completamente e che vengano arretrati del tutto lo scrocco del dispositivo superiore (26) nonché l'asta inferiore (29). Eseguire le verifiche sia a porta aperta che a porta chiusa.
- Controllare che una volta rilasciato il maniglione e richiusa l'anta avvenga il completo rientro del controscrocco, come pure la completa fuoriuscita del dispositivo superiore e dell'asta inferiore.
- Nel caso di porte tagliafuoco, aprire le due ante agendo sul maniglione dell'anta passiva, così di controllare la corretta sequenza di chiusura delle due ante.
- Controllare che la barra di azionamento del maniglione non sia deformata e nel caso sostituirla.
- Verificare che l'inserto con rullo superiore e la boccola per pavimento non siano ostruiti; in tal caso eliminare l'ostruzione.
- Il prodotto non necessita di particolare manutenzione; viene comunque consigliato di lubrificare periodicamente con grasso spray il dispositivo superiore a scrocco, la guida dell'asta inferiore, i meccanismi interni della controserratura e del maniglione, intervenendo per quest'ultimo dalla feritoia dei carter posta sotto i bracci.
- Per le normali operazioni di pulizia usare detergenti non aggressivi.
- Eventuali interventi di sistemazione devono essere eseguiti da personale qualificato usando ricambi originali NINZ.
- Il titolare dell'attività è tenuto a conservare la dichiarazione di corretta installazione, ad effettuare la corretta manutenzione del maniglione osservando tutte le istruzioni per la manutenzione fornite dal produttore, di annotare le operazioni di manutenzione e controllo sul registro ed a custodire il presente documento.

ICIM

ATTESTATO DI CONFORMITÀ

DIRETTIVA 89/106/CEE

CERTIFICATE OF CONFORMITY

DIRECTIVE 89/106/CEE

CE 0425

Questo certificato è rilasciato in conformità a quanto prescritto dall'Art.6 par.2 lettera b) del DPR 21 aprile 1993, n°246 (Direttiva 89/106/CEE) ed attesta la conformità del prodotto di seguito identificato agli Art.1, Art.2 ed allegato A del DPR 21 aprile 1993, n°246 (Direttiva 89/106/CEE)

This certificate has been issued in conformity to what prescribed by the Art.6 par.2 letter b) of the DPR 21/04/1993, n°246 (Directive 89/106/EC) and certifies the conformity of the product described below to the Art.1, Art.2 and attachment A of DPR 21/04/1993, n°246 (Directive 89/106/EC)

ATTESTATO N°	**0425 CPD 1228**	***CERTIFICATE N°***
Organismo notificato		***Notified Body***
ICIM S.p.A. – Piazza Don Mapelli, 75 – 20099 Sesto San Giovanni (MI) ITALY		**Identification number: 0425**
Dati Fabbricante		***Manufacturer***
Sede legale	**NINZ S.p.A. Corso Trento, 2/A - 38061 ALA (TN) ITALY**	*Head office*
Unità operativa		*Operative unit*
Dati prodotto		***Product***
Tipologia	**DISPOSITIVI ANTIPANICO PER USCITE DI SICUREZZA AZIONATI MEDIANTE UNA BARRA ORIZZONTALE** ***PANIC EXIT DEVICES***	*Type*
Denominazione	Dispositivo antipanico: serie "TWIST" "EXUS LP" "EXUS LA" "EXUS LX". Serrature antipanico: art. AP16/18, SCA 1 3201001.019/020, MAC 1 3201001.041/042, 4506002.17 (V), 3201001.018, 485-65-0; 4506002.22 (V), B18310-02-R/L-8 (V), B18370-04-U-8 (V). Controserrature antipanico: art. AP020P, AP020U, 4506002.18 (V), 3201001.6, 43190-95, B1890.1004 (V). Dispositivo superiore: art. 3105080, 3105024, 4506003 (V), 3305003, B1795.0001 (V), B1895.0003 (V). Riscontro asta: art. 2401036, 2401046, 2401044, 4506005 (V), 2401002, B9000.0567 (V), B9000.0490 (V). Boccola pavimento: art. 2401001, 2401007, 3105091, 4509006 (V), 2401020, 4419008, B9028.0001 (V). Deviatori: art. 4201010. Aste verticali: art. 3305015, 3305016, 3305002, 4509003 (V), 3305013, 990837, B9006.0014 (V), B9006.0005 (V). Riscontro serratura: art. 2401006, 2401005, 2401015, 2401014, 4506006 (V), 2401006, 2401035, 3412001, B9000.0402 (V). Comandi esterni: art. BM, BSP, BS, BMC, BC, B, A, BM inox, BM alu, BSP inox, BSP alu.	*Denomination*
Sistema di attestazione della conformità	**1**	*Attestation of conformity*
Norma di riferimento	**EN1125:2008**	*Standard*
Classificazione	**3 7 7 B 1 3 2 1 A A**	*Classification*
Eventuali estensioni	**Nessuna / *None***	***Extensions***
Eventuali condizioni di subordine della Certificazione CE	**Nessuna / *None***	***Possible conditions of subordination of the CE Certification***

Il presente attestato è valido esclusivamente per il prodotto indicato. Eventuali varianti da apportare devono essere approvate da ICIM SpA

The present issue is valid only for the product described above. Possible changes to be brought in have to be approved by ICIM S.p.A

Data di emissione *First issue*	**Emissione corrente** *Current issue*	**Data di scadenza** *Expiring date*	
18/04/2007	**26/06/2013**	**17/04/2017**	**ICIM S.p.A.**

Componenti certificati per KIT EXUS LP A

Dispositivo antipanico:	serie "EXUS LP"
Controserrature antipanico:	art. AP 020P
Dispositivo superiore:	art. 3105080
Riscontro asta:	art. 2401046
Boccola pavimento:	art. 2401001
Aste verticali:	art. 3305015, 3305016
Comandi esterni:	art. A

RICAMBI (vedere disegno esploso a pag. 2/4)

posizione	codice	descrizione
1, 2, 3, 4, 5, 6, 7, 8, 32	3102055.001	Exus LP base - plastica nera
1, 2	3105113.001	Assieme meccanismo Twist/Exus
3, 4, 5	3105104.001	Confezione carter Twist/Exus LP con tappi
6	3105123.001	Confezione braccio-leva Exus LP
7, 8	3105026.001	Sacchetto Twist/Exus
11	4204009	Confezione barra alluminio anodizzato o verniciato
9, 12, 13, 14, 21	4211101.041	Confezione A Twist/Exus Proget
20	3201001.024	Serratura antipanico anta passiva Proget (AP 020P)
26, 28	3105080.001	Dispositivo superiore a scrocco + viti anta passiva Proget
10	3305015.001	Asta collegamento superiore Proget (indicare altezza foro muro FMH)
23	3305016.001	Asta inferiore Proget
25	2401046.001	Inserto metallico con rullo Proget
15, 16, 17, 18, 27	3305001.001	Braccetto accompagnatore completo con rondelle e viti

IN CASO DI SOSTITUZIONE DEVONO ESSERE UTILIZZATI RICAMBI ORIGINALI NINZ CHE FANNO PARTE DELL'INTERO SISTEMA CERTIFICATO!

CORRETTO SMONTAGGIO

Nel caso di sostituzione dell'intero maniglione o anche di una sola parte di esso si seguono in linea generale le stesse indicazioni come per l'installazione, invertendo la successione delle operazioni. Per sostituire le aste e/o il dispositivo superiore è necessario smontare prima la controserratura. Per sostituire la controserratura bisogna smontare tutte le parti del maniglione in zona serratura. La controserratura (20) si smonta svitando le due viti frontali, nel caso di porte tagliafuoco, dopo aver staccato la guarnizione termoespandente incollata sopra le viti di fissaggio.

L'operazione è da svolgere con molta cautela, facendo attenzione a non rovinare o spostare i componenti presenti all'interno della sede controserratura, e riagganciando con particolare attenzione le aste!

REGISTRO MANUTENZIONE

data	descrizione intervento	forza di apertura verificata	operatore

Queste istruzioni devono essere consegnate al titolare dell'attività, che le conserverà per annotare le operazioni di manutenzione svolte per il maniglione antipanico.